Modulo driver para motor paso a paso A4988 (pololu) verde

Codigo: **111395**

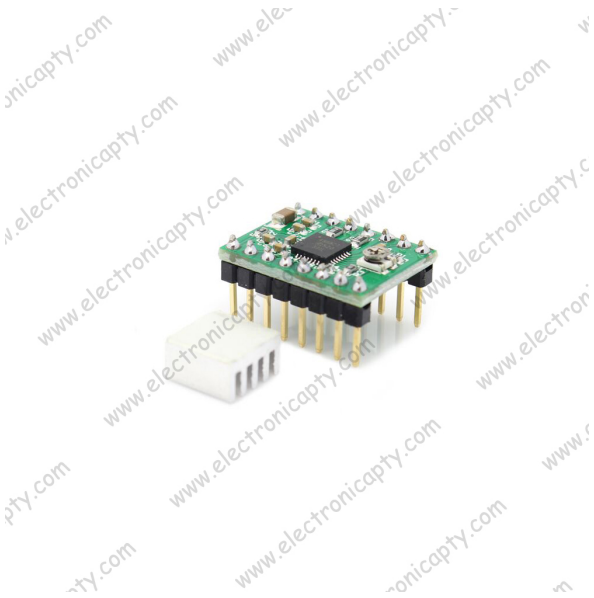

Descripción

Driver A4988 Motor paso a paso es un completo motor microstepping conductor con el traductor incorporado para una fácil operación.este producto está disponible en su totalidad, media, 1/4, 1/8 y 1/16 modos de paso operar motores paso a paso bipolar, capacidad de transmisión de salida de hasta 35 V y ± 2 A. A4988 incluye un regulador de corriente fija fuera de tiempo, el regulador en modos de desintegración lenta o mixtos.conversor A4988 es la clave para la fácil implementación.siempre y cuando la entrada de " paso " introduciendo un impulso acciona el motor uno microstep.no hay tablas de secuencia de fase, líneas de alta frecuencia de control, o interfaces complejas de programar.interfaz A4988 es muy adecuado para el microprocesador complejo no está disponible o está sobrecargado.

en la operación de micro-paso, control de picar A4988 selecciona automáticamente el modo de decaimiento de corriente en el interior (Lento o Mixto).en modo de desintegración mixta, el dispositivo se fija inicialmente a un tiempo de inactividad fijo en algunos decaimiento rápido, a continuación, el resto del tiempo de inactividad de la lenta decadencia.esquema de control actual decadencia mixta se traduce en la reducción de ruido audible del motor, mayor precisión el paso, y menor consumo de energía.circuitos de control de rectificación síncrona interna se proporciona para mejorar la modulación de ancho de pulso (PWM) funcionamiento consumo de energía.protección de circuito interno incluye: apagado térmico con histéresis, baja tensión de bloqueo (UVLO), y la protección de cruce de corriente.las secuencias de alimentación especial.

- Bajo RDS (On) de Salida
- Modo de decaimiento de corriente automático de detección/selección
- Mezcla con modos de desintegración lenta corriente
- Rectificación síncrona para la baja disipación de potencia
- UVLO interna
- Contracorriente protección
- Alimentación lógica compatible3.3 y 5 V
- Circuito de apagado térmico
- Protección de falla a tierra
- Carga de protección contra cortocircuitos
- Paso opcional de cinco modos: máximo, 1/2, 1/4, 1/8 y 1/16
- Dimensiones: 20 x 15 x 11 mm
- Tamaño del disipador de calor: 9 x 9 x 5 mm
- Color verde

Diagrama:

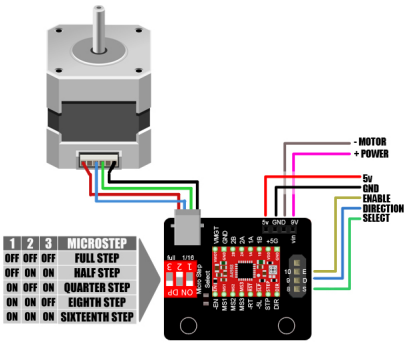
- MOTOR
+ POWER
5v
GND
ENABLE
DIRECTION
SELECT
1 2 3 MICROSTEP
OFF OFF OFF FULL STEP
OFF ON ON HALF STEP
ON OFF ON QUARTER STEP
ON ON OFF EIGHTH STEP
ON ON ON SIXTEENTH STEP